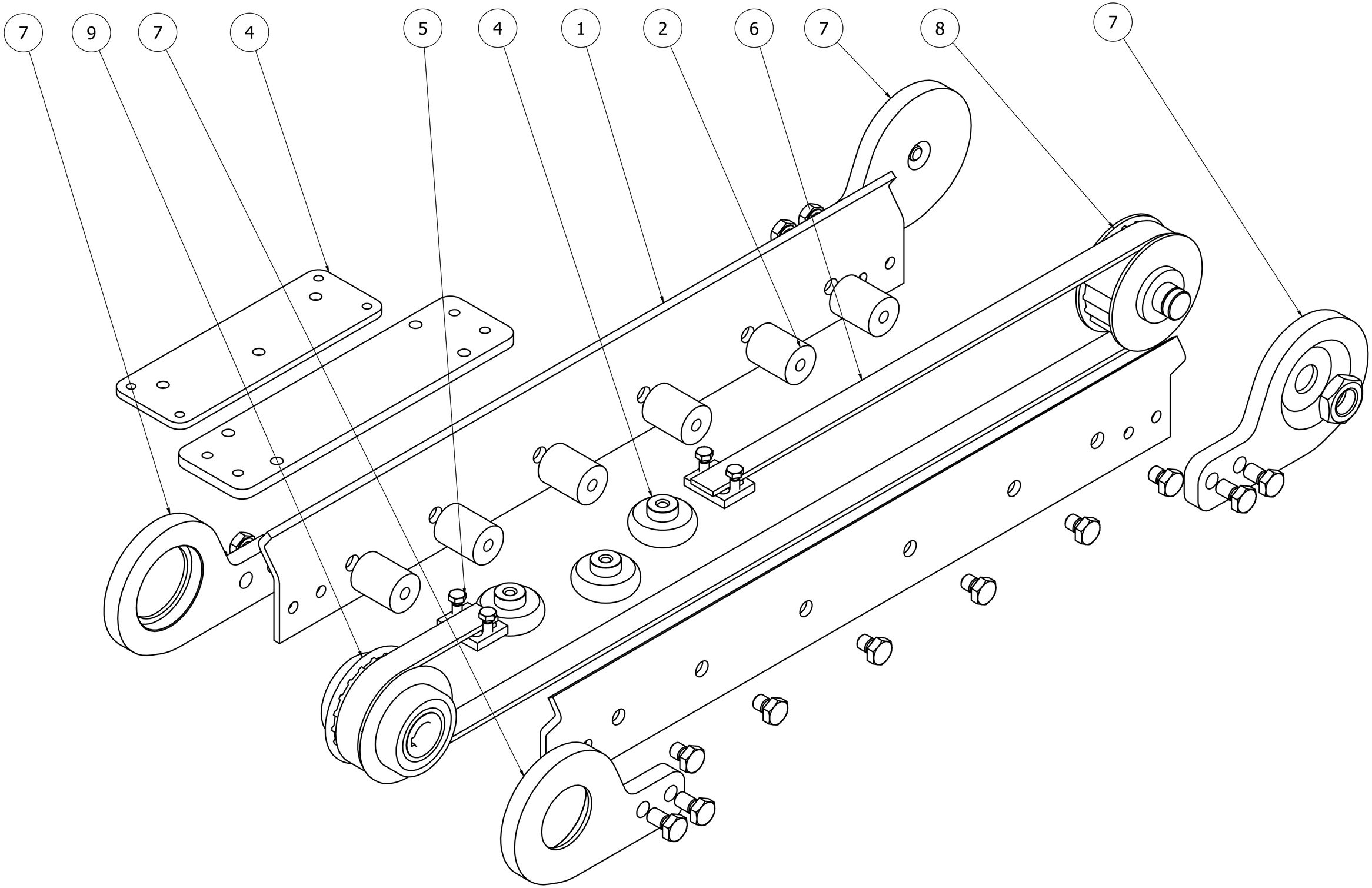
7
9
7
4
5
4
1
2
6
7
8
7